Info

DIPL. ING. (TH) FRIEDRICH
PREISER
MESS-, STEUER- UND REGEL-TECHNIK

Personensperre Prestop

Drehbügel MPS 12

Technische Daten	Type	MPS 12
Antrieb		Torquemotor
Öffnungs-/Schließzeit	s	1,8
Öffnungswinkel	°	2 x 90
Spannung	VAC	230
Frequenz	Hz	50
Stromaufnahme	A	0,4
Einschaltdauer	%	100
Schutzart	IP	50*
Gewicht	kg	40
Höhe	mm	1000
Durchmesser	mm	152

*optional: IP 54

Beschreibung

Die Produktserie der MPS Drehbügel wurde speziell als Ergänzung der bestehenden Personensperren entwickelt. Der Drehbügel ist eine Zutrittssperre für Bereiche, bei welchen das Mitführen von sperrigen Gegenständen oder eine rollstuhlgerechte Personenvereinzelung gefordert ist.
Der Sperrbügel MPS 12 ist ein vollautomatischer Bügel mit elektromotorisch Auf- und Zulauf. Der mögliche Bewegungsablauf beträgt ein oder zwei x 90°, d. h. der Sperrbügel ist für bidirektionalen Betrieb Öffnungswinkel 90° geeignet. Die Festlegung der entsprechenden Funktionsweise erfolgt über den Anschluss am Steuergerät MUC.

Gehäuse

Das Gehäuse besteht aus einem gebürsteten V4A Edelstahlzylinder mit einem Durchmesser von 152 mm. Die Befestigung des Sperrelementes erfolgt mittels Montageflansch und Madenschraube. Das Sperrelement kann in verschiedenen Sperrlängen ausgeliefert werden. Der Drehbügel selbst wird mittels Montageflansch auf dem Fertigfußboden montiert. Zum Lieferumfang gehört ein Schaltschrank IP54, welcher für die Aufputz-Montage vorbereitet ist. Die Leitungslänge zwischen Schaltschrank und Drehbügel darf 12 Meter nicht überschreiten. Der Schaltschrank beinhaltet das Steuergerät MUC sowie diverses Befestigungsmaterial.

Technik

Der Antrieb des Drehbügels erfolgt mittels 3-Phasen Preiser Torque- Motor, welcher durch das Steuergerät MUC gesteuert wird. Das Steuergerät MUC besteht aus einem speziell für diese Anwendung von Preiser eingesetzten Frequenzumformer, der durch einen Encoder gesteuert wird. Der Encoder selbst sitzt direkt auf der Welle der nicht selbsthemmenden Motorgetriebe-Einheit. Die Verriegelung des Sperrelementes in der Sperr- bzw. Offenstellung erfolgt mittels zusätzlich montierter elektromagnetischer Einflächenbremse. Der gesamte Antrieb ist wartungs- und nahezu verschleißfrei und arbeitet ohne Endanschläge, Endschalter oder dergleichen. Das beschriebene Antriebskonzept ermöglicht einen sinusartigen Bewegungsablauf von 2 x 90°.
Bei Spannungsausfall ist der Drehbügel in beiden Richtungen frei drehbar.
Wird der Bügel mit hoher Krafteinwirkung aus der Verriegelung gedrückt, so kann dies erfolgen, ohne den Sperrbügel dabei zu beschädigen. Eine Rutschkupplung oder dergleichen wird nicht benötigt. Ein Alarmkontakt meldet das Herausdrücken des Sperrelementes aus der Gesperrtstellung. Nach erfolgtem, (gewalttätigem) Durchschreiten justiert sich der Bügel selbsttätig zur Ausgangsstellung zurück.

Besonderheiten

Sollte eine Person den Bügel im Betrieb anhalten, so kann dies mit geringster Kraftaufwendung erfolgen. Nach Freigabe des Bügels läuft dieser wieder selbsttätig in seine angestrebte Position (Auf oder Zu) zurück. Somit ist eine Verletzungsgefahr für Personen nahezu ausgeschlossen.
Das Herausdrücken des Bügels aus der Geschlossenstellung erfordert eine Kraftaufwendung von > ca. 300 Nm. In Paniksituationen gibt der Bügel hier nach.

Optionen

- MPS12 in Ausführung IP54 oder Umbau-Kit (siehe Preisliste)
- verlängerter Bügel bis Gesamtsperrbreite von 925 mm (siehe Preisliste)

Dipl.Ing.F.Preiser MRT
Fritz Schubert Ring 69
D-63486 Bruchköbel
Phone: +49 6181/70907-0
Fax: +49 6181/70907- 77
e-mail: info@preiser-technik.de
http://www.preiser-technik.de

580 D, 5710/08.03

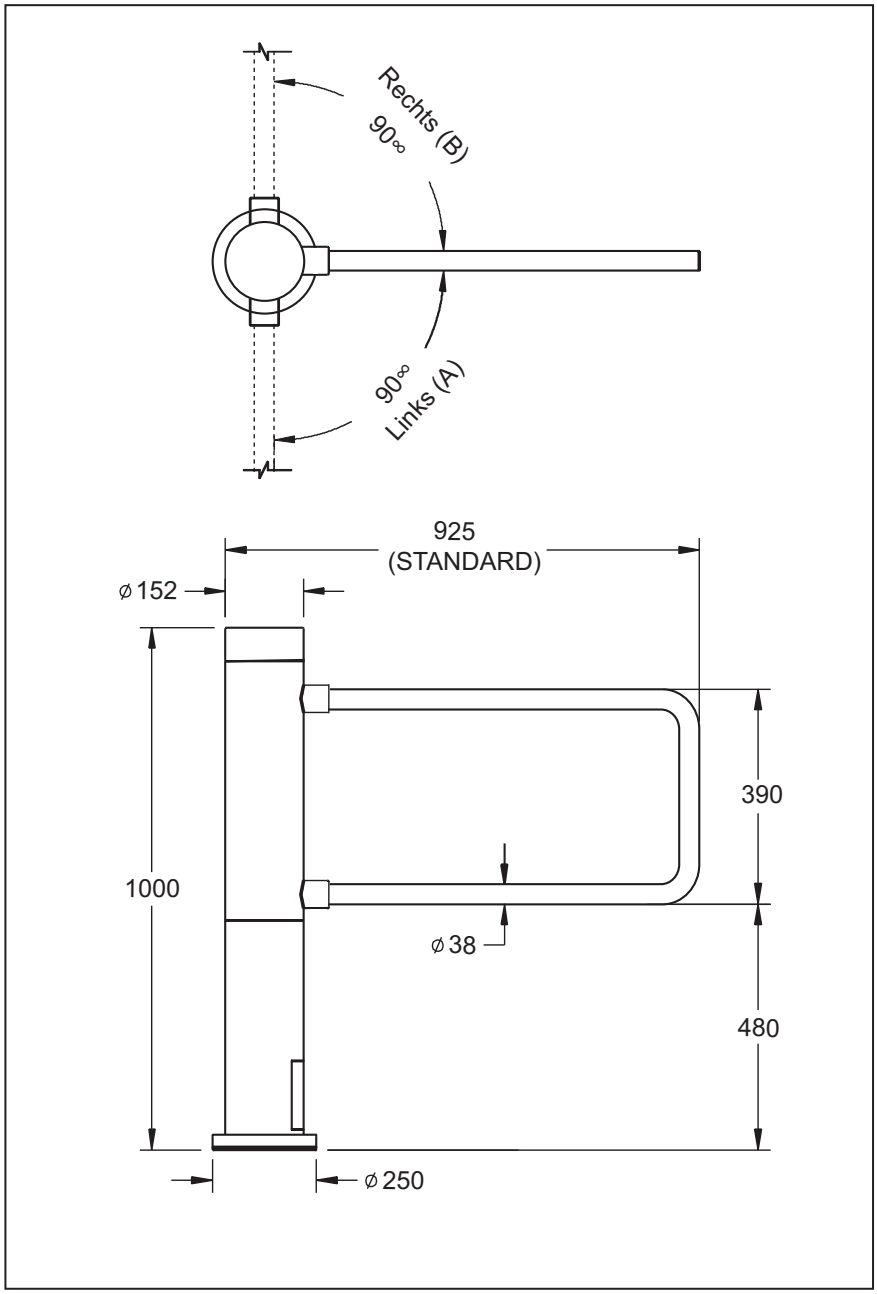

Dipl.Ing.F.Preiser Mess- Steuer- und Regeltechnik
Fritz Schubert Ring 69
63486 Bruchköbel
Tel. 06181 / 70907- 0 Fax 06181 / 70907- 77
EMail: info@preiser-technik.de