DIPL.ING.(TH).
PREISER
MESS-STEUER- REGEL-TECHNIK
Fritz Schubert Ring 69
63486 Bruchköbel
Tel.: 06181/70907-0
Fax: 06181/70907-77

Predeta-Dekodiertastatur

Die neuen Ausführungen der PReiser-DEcodier- TAstatur- Reihe ermöglichen vielfältigen Einsatz, wenn nur bestimmte Personen zu bestimmten Zeiten bestimmte Funktionen auslösen dürfen können. Die neue Reihe bietet über eine optionale Uhr die Möglichkeit 2 verschiedene Code-Varianten gültig zu machen. Es können somit bis zu drei Zutrittsprioritäten programmiert werden, z.B.:

Einbaubeispiel einer PREDETA 31U

Chef	Code 1	24 Std. gültig
Angestellte	Code 2	zur Bürozeit von 9 - 17 Uhr gültig
Putzkolonne	Code 3	nur zu eng begrenzten Zeiten gültig z.B. von 16- 18 Uhr

Natürlich können mit den Funktionen auch Geräte ein - und ausgeschaltet werden:
z.B.:

Anlage EIN	Code 1	nur von 6 bis 8 Uhr möglich
Anlage AUS	Code 2	immer möglich
Tür-öffnung	Code 3	nur von 7 - 18 Uhr

Beliebig weitere Anwendungen sind denkbar . Dabei ist durch die Verwendung der "Stern" und/ oder der "Raute"-Taste der Tastatur noch die direkte Ansteuerung von Relais möglich (z.B.Licht an o.ä.).
Die Hauptplatine enthält ein BUS- System mit 3 Steckplätzen für die Modulplatinen mit den eigentlichen Decodierbausteinen und den Codiersteckern.
Außerdem sind bis zu 3 Relaisausgänge vorhanden, die beliebig verdrahtet werden können. Über eine Klemmleiste besteht eine Anschlußmöglichkeit für eine 1 oder 2- Kanal- Uhr, die beliebig " mit den Ausgängen der Module verknüpfbar ist, besteht ebenfalls. Weitere Merkmale der neuen Reihe sind:

- Durch die Möglichkeit sogar mehrere Tastaturen parallel Über einen Stecker für Flachbandkabel anzuschließen, ist z.B. leicht auch die Steuerung einer Tür von "innen" und "außen" möglich (bitte für Leitungen über 2 m Länge oder bei Verlegung in der Nähe von anderen Leitungen abgeschirmte Kabel verwenden !!)
- Durch bis zu 3 Relaisausgänge sind auch bis zu 3 verschiedene Funktionen mit jeweils einem "eigenen" Code steuerbar
- Zusätzliche Funktionen, wie z.B. "Licht an" sind auch Über Sondertasten *A möglich
- Durch Kaskadierung der Geräte ist das System sogar auf weitere Code- Varianten erweiterbar (z.B. 6 Codes und 6 Ausgangsrelais)

Es sind 3 Standard- Typen der Steuerung lieferbar:

PREDETA 21 U/0	Steuerung mit 2 Code- Varianten, 1 Ausgangsrelais, Version - 0 ohne Uhr bzw -U (mit 2-Kanal-Uhr)
PREDETA 31 U	Steuerung mit 3 Code- Varianten, aber nur 1 Ausgangsrelais, mit 2- Kanal- Uhr
PREDETA 33 U	Steuerung mit 3 Code- Varianten, 3 Ausgangsrelais, mit 2- Kanal- Uhr

Insbesondere in folgenden Bereichen bietet sich der Einsatz an:

- Ansteuerung von Rolltoren und Rollgittern
- von Hebelarmschranken und von Parkplatzsperren
- von elektrisch verriegelten Türen
- von Aufzügen (Anwahl von Stockwerken , die nur von bestimmten Personen betreten werden dürfen
- Freigabe an Registrierkassen
- an Computern oder an Kopierern
- und für viele andere Anwendungen

Funktion:
Nach Eintasten der vierstelligen Nummer über die Tastatur wird für eine kurze Zeit das Ausgangsrelais aktiviert und die gewünschte Funktion ausgelöst. Dabei erhöht sich die Sicherheit weiterhin dadurch, daß die richtigen vier Ziffern innerhalb einer vorgegebenen Zeit eingetastet werden müssen. Zu langes Zögern -wie es sich z.B. beim Durchprobieren ergibt- hat selbst bei richtig eingetasteter Ziffernfolge keine Wirkung mehr. Jede während des Eintippens falsch eingetastete Ziffer setzt die Anlage wieder auf den Anfangszustand zurück Durch die Anzahl der Tasten ergeben sich so über 5000 mögliche Codierungen, was besser ist als bei einen. normalen Sicherheits- Schließzylinder.
Für Sonderanwendungen mit besonders hohen Sicherheitsanforderungen sind die Decodiermodule kaskadierbar, d.h. es müssen dann bis zu sieben oder noch mehr Ziffern in der richtigen Reihenfolge eingetastet werden.-Bei einer zweifachen Kaskadierung ist die Zahl der möglichen Codierungen dann schon Über 3600000 und damit selbst sehr guten mechanischen Schlössern weit überlegen.
Hinweis :
da die Tastatur selbst nicht intelligent ist, kann sie ohne besonderen Schutz im Außenbereich montiert werden. Manipulationen an den Zuleitungsdrähten zur Tastatur zerstören Zwar vielleicht das Gerät , betätigen aber nicht das Ausgangsrelais. Die Steuerung selbst sollte möglichst immer im Innenbereich und dort am besten nicht für jedermann zugänglich montiert werden !
Techn.Daten:(Normalausführ.)
Versorg.Spannung 220 V 50 Hz
Codierte Ziffern : 4, voreingestellt (auch nach Wunsch),
selbst leicht anders einstellbar
Folientastatur, wasserdicht für Außenanwendung
Ergänzungen:
Standfuß,Gehäuse abschließbar,andere Versorgungsspannungen
Erhöhung der Sicherheit durch Kaskadierung
Bei einfachen Anwendungen kann natürlich auch die Tastatur im Deckel der Steuerung befestigt werden (empfiehlt sich nur bei Geräten ohne Uhr)
Da wir die Geräte selbst fertigen ist ggf. auch bei kleineren Stückzahlen eine Anpassung an Ihre speziellen Probleme möglich.

Programmierung von Predeta- Geräten mit Einsteckmodulen und Mini-Stecker Codierung

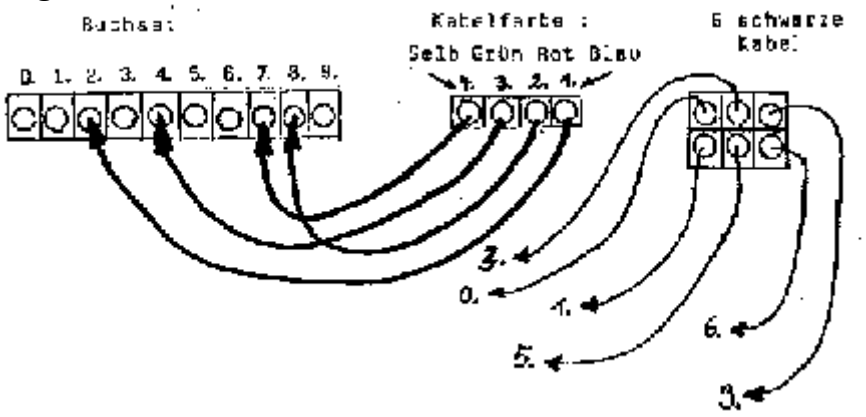

Es sind vier Zahlen Codierbar. Die Zahlen sind wie folgt gekennzeichnet:

1. Zahl - Kabel mit blauer Ziffer 2. Zahl - Kabel mit roter Farbe 3. Zahl - Kabel mit grüner Farbe 4. Zahl - Kabel mit gelber Farbe	Alle Kabel mit schwarzer Farbe sind für unbenutzte Ziffern!

Es soll z.B. die Zahl "2847" codiert werden (Diese Zahl ist ab Werk eingestellt).
1. Ziffer (blaues Kabel) in Buchse 2
2. Ziffer (rotes Kabel) in Buchse 8
3. Ziffer (grünes Kabel) in Buchse 4
4. Ziffer (gelbes Kabel) in Buchse 7
Jetzt sind noch die schwarzen Kabel (6 Stück) in die noch freien Buchsen zu stecken.
Damit ist die Codierung abgeschlossen.
Bei Neucodierungen einfach alle Steckerchen herausziehen und mit den neuen zu codierenden Ziffern wie oben gezeigt vorgehen.
Bei weiteren Fragen stehen wir Ihnen gerne zur Verfügung.
Änderungen vorbehalten

Anschlußpläne:

Predeta 21 O/U

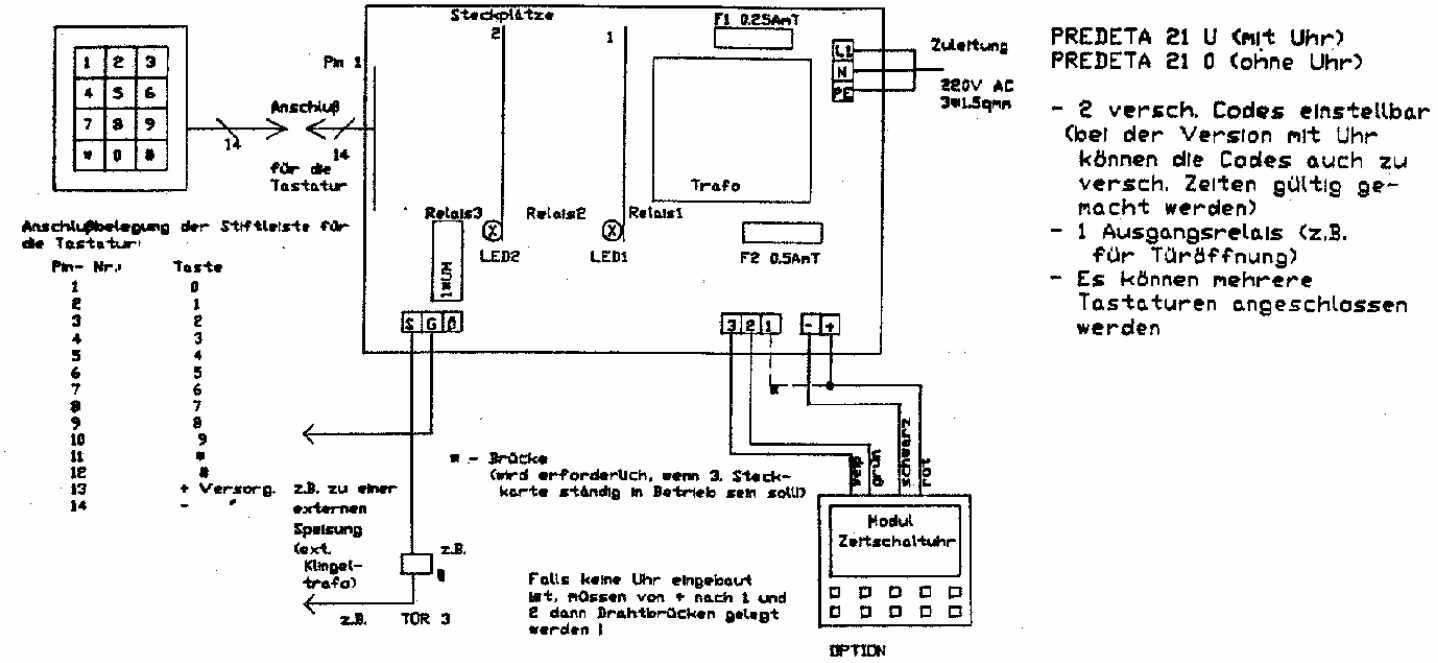

Predeta 31 U

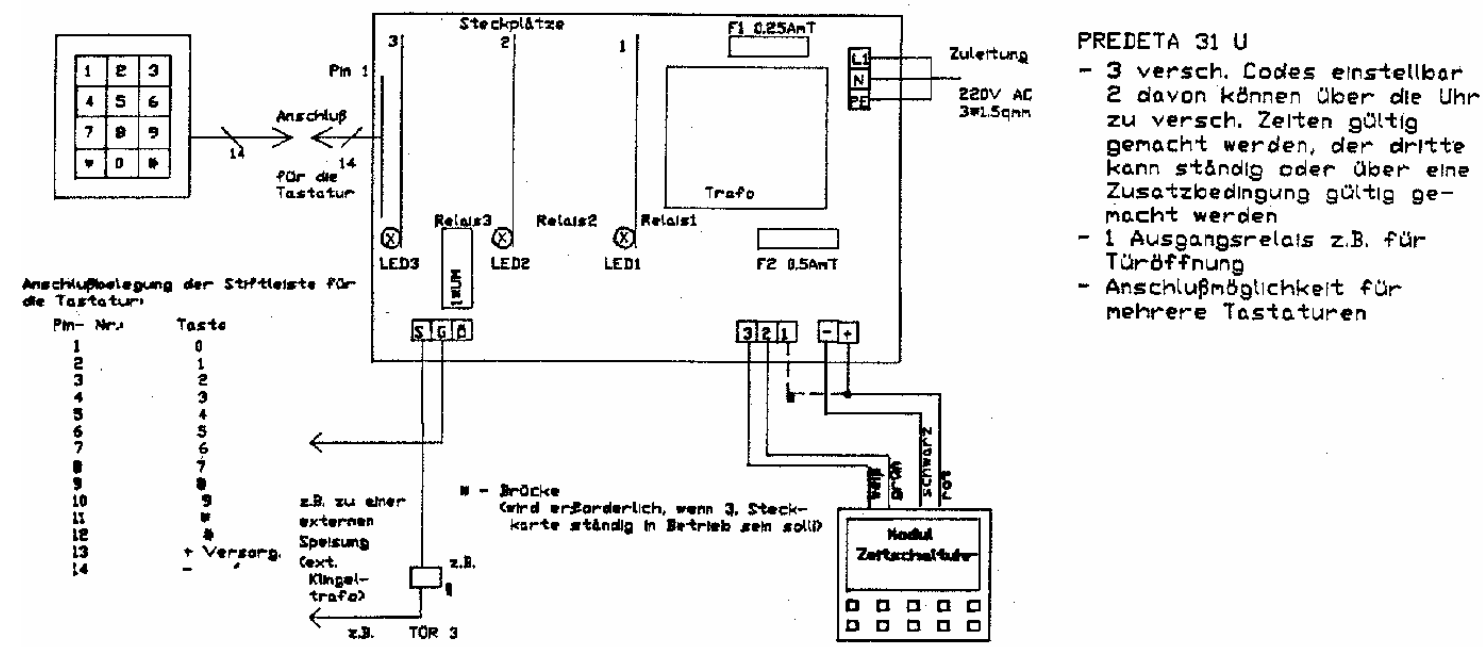

Predeta 33 U

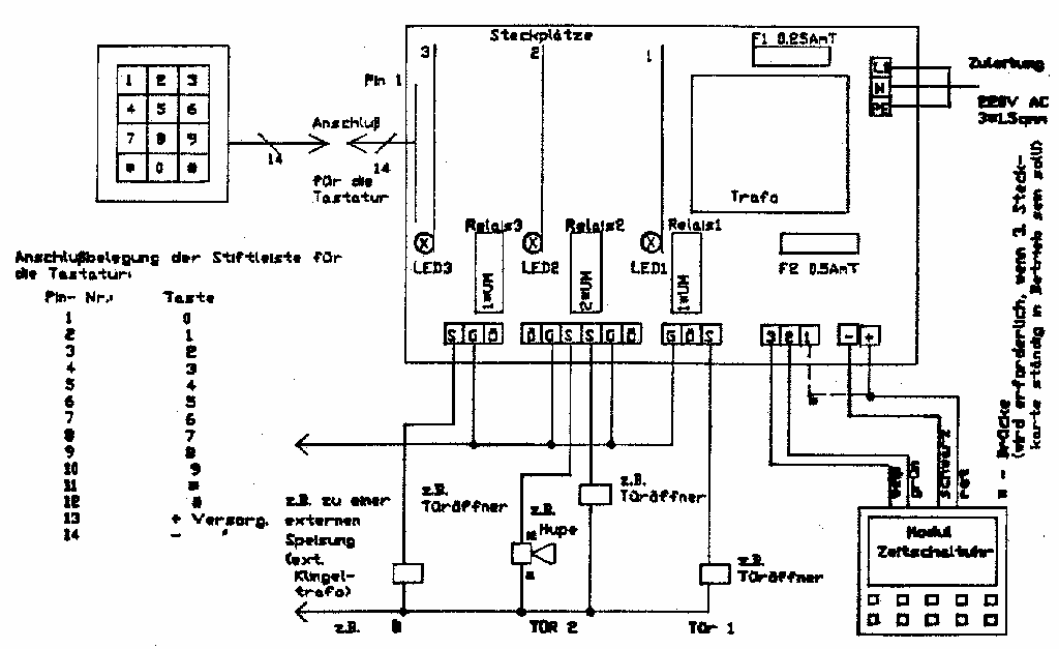

PREDETA 33 U

- 3 versch. Codes einstellbar 2 davon können über die Uhr zu versch. Zeiten gültig gemacht werden, der dritte kann ständig oder über eine Zusatzbedingung gültig gemacht werden
- Anschlußmöglichkeit für mehrere Tastaturen
- 3 Ausgangsrelais vorhanden z.B. zur Ansteuerung von 3 versch. Türen oder 2 Türen und Licht u.s.w.